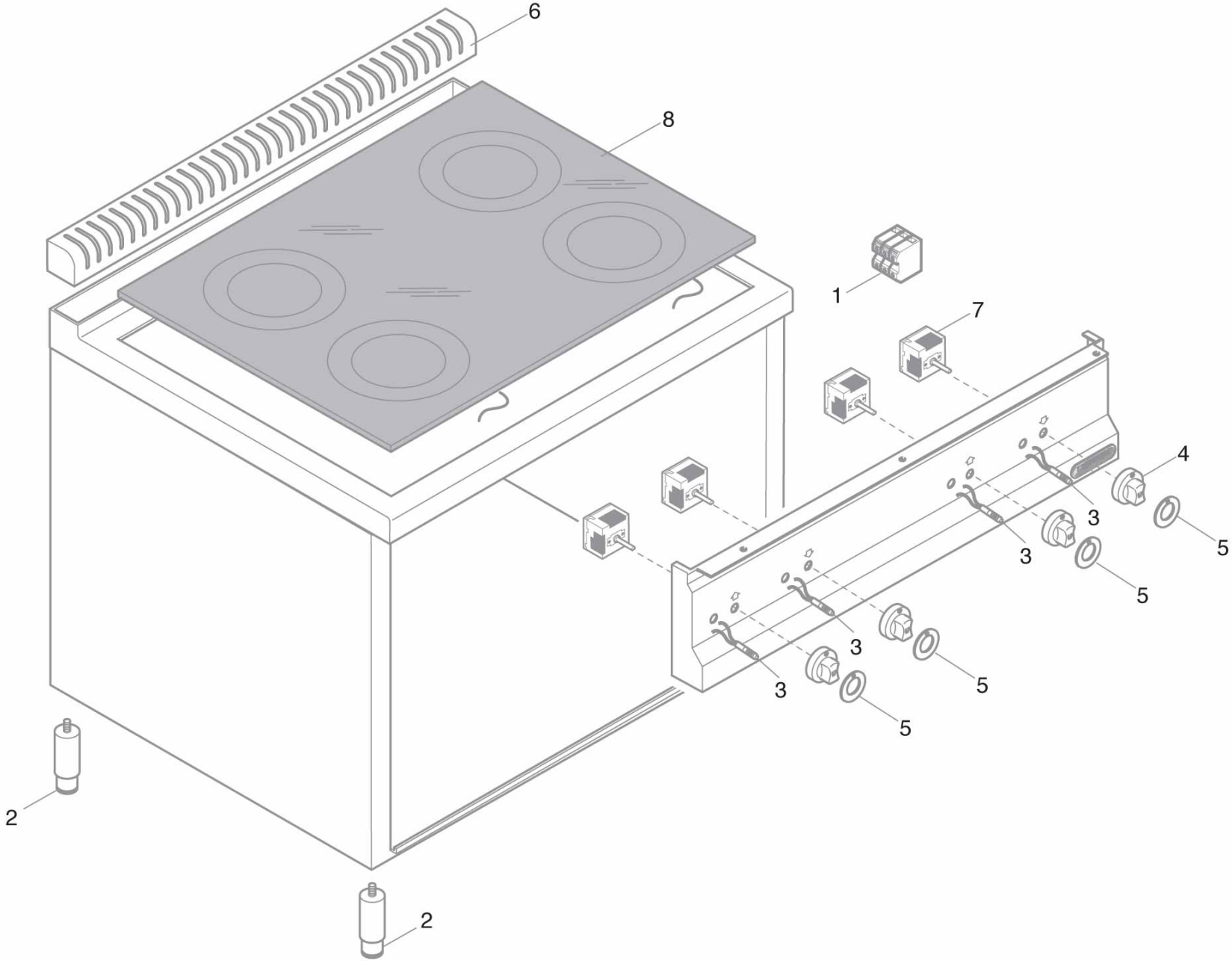
6
8
1
7
4
3
5
3
5
3
5
3
5
2
2

E9P4M/VTR

Pos. Item	Codice Code	Descrizione	Item Description	Designation articles	Artikelbeschreibung	Decripciòn artìculos	N° pezzi - No. pieces					
1	25185100	Kit morsettiera 10 mmq	Terminal board 10 mmq	Bornier 10 mmq	Klemmenleiste 10 mmq	Bornera 10 mmq						1
2	24684200	Piedino inox 1 1/2 h-125/175	Foot 1 1/2 h-125/175	Pied 1 1/2 h-125/175	Fuss 1 1/2 h-125/175	Pata 1 1/2 h-125/175						4
3	30168800	Spia verde 230v d.10mmt150Ø	Green lamp 230v	Temoin lumineux vert 230v	Grune kontrollampe 230v	Piloto verde 230v						4
4	35876300	Manopola rossa p. 6x4,6 a 180°	Red knob 6x4,6 180° c	Manette rouge 6x4,6 180° c	Drehknopf 6x4,6 180° c	Mando rojo 6x4,6 180° c						4
4	35877300	Manopola rossa p. 6x4,6 a 180°	Red knob p. 6x4,6 a 180°ral300	Manette rouge p. 6x4,6 a 180°	Drehknopf p. 6x4,6 a 180°ral30	Mando rojo p. 6x4,6 a 180°ral3						4
5	31952800	Serig.rossa manop.cuc.ele.vtr	Electric knob serigraphy	Serigraphie manette electr.	Drehknopfserigraphie	Serigrafia mando electr.						4
6	35857000	Ass. griglia camino 800 smalta	800 enamelled chimney grill	Grille hotte emaillee 800	Email-rost kamin 800	Parrilla chimenea esmaltada 80						1
7	31150200	Regolatore di energia v240 2k	Energy regulator v240 2k	RÉgulateur de l'Énergie v240	RegulierungsbehÖrde fÜr den en	Regulador de la energÍa v240						4
8C	35926000	Resistenza 4000w-230v	4000w-230v heating element	RÉsistance 4000w-230v	Widerstand 4000w-230v	Resistencia 4000w-230v						-
8	31994600	Vetro per e9p4 - 730 x 715	Glass 730 x 715	Verre 730 x 715	Glas 730 x 715	Vidrio 730 x 715						1
8A	31994700	Vetro spigoli arrotondati 360	Rounded corners glass 360 x 73	Verre coins arrondis 360 x 730	Glas abgerundeten ecken 360 x	Vidrio esquinas redondeado 360						2
8B	31927200	Resistenza 3400-1500w 230v	3400-1500w 230v heating elemen	RÉsistance 3400-1500w 230v	Widerstand 3400-1500w 230v	Resistencia 3400-1500w 230v						4